GAMA HORNOS

Gratina al grill, hornea y asa en un horno multifunción. O ve más allá y atrévete con un horno con función PlusSteam para que todos tus platos te queden siempre jugosos por dentro y crujientes por fuera.

HORNOS

Una gama de hornos completa que te permite elegir si quieres cocinar para muchos como solo para ti, tanto si prefieres asados suculentos, verduras en su punto o deliciosas pizzas.

Nuevo diseño de hornos siguiendo la tendencia de mostrar más cristal y menos metal, e introduciendo controles táctiles con un diseño funcional y sencillo.

Añade un toque de vapor a los platos

La función PlusSteam te permite añadir vapor y humedad a la comida, siendo idóneo para hornear repostería, pan, pastelería... y todos los derivados que conlleven masa.

¿Menos consumo? Fácil

Todos los hornos de Zanussi tienen al menos clasificación enérgética A. Además más del 50% de la gama tienen una clasificación A+. Cocina tus recetas de siempre pero con un consumo mucho más eficiente.

Cocción Uniforme

El ventilador XXL distribuye mejor el aire caliente dentro de la cavidad de los hornos. Esto permite que tus recetas no queden más cocinadas por una parte que por otra, sino que tendrán un resultado de cocción uniforme.

"Fríe" de forma más saludable

El nuevo horno con función AirFry viene además con una bandeja adicional que permite una circulación de aire aún mayor para conseguir alimentos crujientes y cocinados de manera uniforme como boniato o patatas fritas, verduras, y alitas de pollo, sin agregar aceite.

3 Niveles de limpieza

La **pirólisis** permite una limpieza sin precedentes. Al seleccionar esta función, el horno alcanzará temperaturas cercanas a los 500º C durante un periodo de tiempo. Al terminar el proceso, simplemente deja enfriar el horno y retira la fina capa de cenizas resultante del proceso con un paño húmedo. No te preocupes por los humos, disponen de un filtro catalizador para evitar que salgan al exterior durante el proceso. Solo pulsando el botón de la función Piro tu horno quedará impecable, así de ¡Fácil!

Con la **limpieza AquaClean** tu horno siempre estará impoluto. El sistema AquaClean **elimina mediante un proceso de vapor** todos los restos de grasa y suciedad que haya en tu horno. Los hornos incorporan una hendidura en la que tienes que depositar el agua para que durante solo 30 min a 90º C genere el vapor.

Puerta y cristales desmontables. Para retirar la puerta tan solo es necesario levantar unas pestañas que se encuentran en las bisagras. Los cristales de la puerta se extraen con tan solo retirar el acabado superior de la puerta.

Horno de Vapor
ZOPXD6X2

PVPR (€) 660 | Nuevo

- **Limpieza automática al alcance de tu mano** – La función de limpieza pirolítica quema fácilmente la suciedad y la grasa
- **Olvídate de fregar con la limpieza pirolítica** – El horno se mantiene solo gracias a su programa de limpieza pirolítica
- **Un toque de vapor con PlusSteam** – La función PlusSteam añade un toque de vapor al horno al inicio para obtener mejores resultados
- **Resultados homogéneos en cualquier nivel** – El ventilador adicional ofrece una cocción uniforme en los tres niveles
- **Elige la temperatura por ti** – Selecciona la función que quieras y el horno elige la temperatura ideal
- **Horno convencional para una cocción uniforme** – El sistema de ventilación hace circular el aire de forma que garantiza una cocción uniforme

- Limpieza: Pirolítica
- Carril telescópico en 1 nivel
- Puerta con 3 cristales
- Luces: 1, Posterior lateral halógena
- Medidas (mm):594 x 594 x 568
- Medidas hueco (mm): 600 x 560 x 550

PNC	949 499 633	**EAN**	7332543757800
Familia	SteamBake	**Clase**	Clase A+
Temperaturas	30°C - 300°C	**Panel**	Display LED
Mandos	Escamoteables	**Capacidad útil (L)**	72
Potencia máxima (W)	3490	**Máx. Potencia grill (W)**	2300
Color	Inox antihuellas	**Funciones de cocción**	Calor inferior, Cocción convencional / tradicional, Descongelar, Grill rápido, Calentamiento rápido, Turbo + Horneado sin extraer la humedad, Función Pizza, Limpieza pirolítica, Turbo, Turbo Plus, Grill Turbo

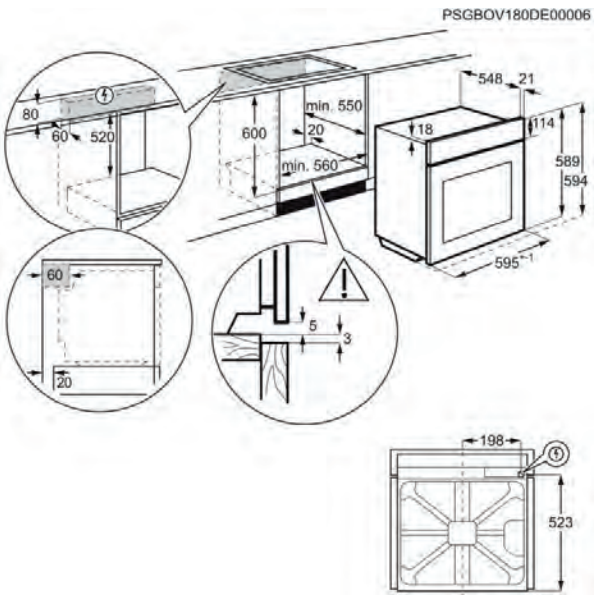

Hornos Pirolíticos
ZOPKX6X2

PVPR (€) 655 | Nuevo | Hero

- **Limpieza automática al alcance de tu mano** – La función de limpieza pirolítica quema fácilmente la suciedad y la grasa
- **Olvídate de fregar con la limpieza pirolítica** – El horno se mantiene solo gracias a su programa de limpieza pirolítica
- **Resultados homogéneos en cualquier nivel** – El ventilador adicional ofrece una cocción uniforme en los tres niveles
- **Elige la temperatura por ti** – Selecciona la función que quieras y el horno elige la temperatura ideal
- **Horno convencional para una cocción uniforme** – El sistema de ventilación hace circular el aire de forma que garantiza una cocción uniforme
- **Cocina platos para toda la familia** – Disfruta de más espacio con la bandeja XL, un 25% más grande

- Limpieza: Pirolítica
- Carril telescópico en 1 nivel
- Puerta con 3 cristales
- Luces: 1, Posterior lateral halógena
- Medidas (mm):594 x 594 x 568
- Medidas hueco (mm): 600 x 560 x 550

PNC	949 498 156	**EAN**	7332543757794
Familia	Multifunción	**Clase**	Clase A+
Temperaturas	30°C - 300°C	**Panel**	Display LED
Mandos	Escamoteables	**Capacidad útil (L)**	72
Potencia máxima (W)	3490	**Máx. Potencia grill (W)**	2300
Color	Inox antihuellas	**Funciones de cocción**	Cocción convencional / tradicional, Descongelar, Grill rápido, Mantener caliente, Carnes, Turbo + Horneado sin extraer la humedad, Función Pizza, Limpieza pirolítica, Turbo, Grill Turbo

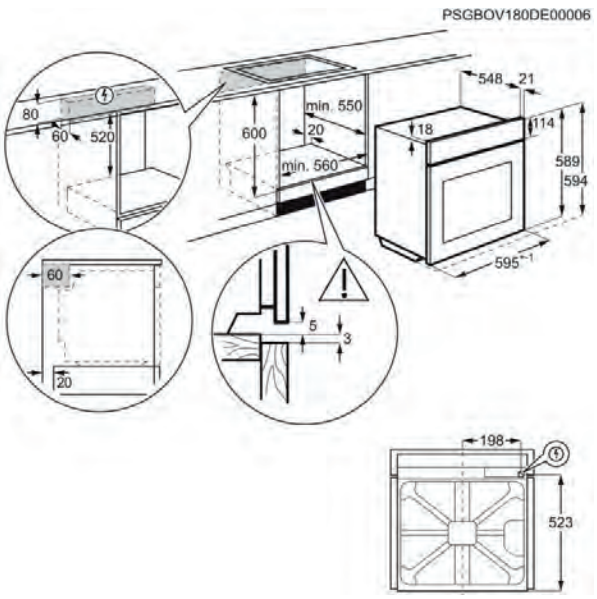

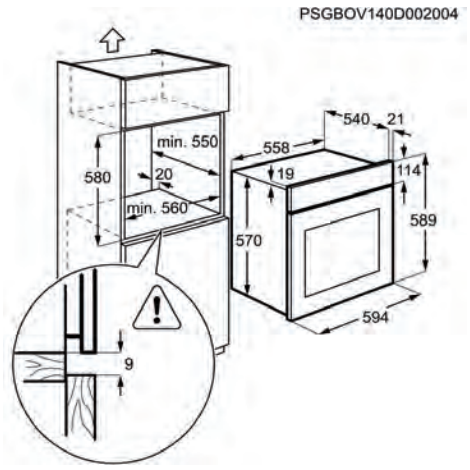

Horno ZOPXE5X2

PVPR (€) 505 | Nuevo

- Limpieza automática al alcance de tu mano – La función de limpieza pirolítica quema fácilmente la suciedad y la grasa
- Olvídate de fregar con la limpieza pirolítica – El horno se mantiene solo gracias a su programa de limpieza pirolítica
- Resultados homogéneos en cualquier nivel – El ventilador adicional ofrece una cocción uniforme en los dos niveles
- El tiempo controlado con la pantalla LED – Ajusta el tiempo y monitoriza tus platos gracias al temporizador LED

- Limpieza: Pirolítica
- Puerta con 4 cristales
- Luces: 1, Posterior
- Medidas (mm):590 x 594 x 560
- Medidas hueco (mm): 593 x 560 x 550

PNC	944 068 147	**EAN**	7332543774074
Familia	Multifunción	**Clase**	Clase A+
Temperaturas	50°C - 250°C	**Panel**	Display LED
Mandos	Escamoteables	**Capacidad útil (L)**	57

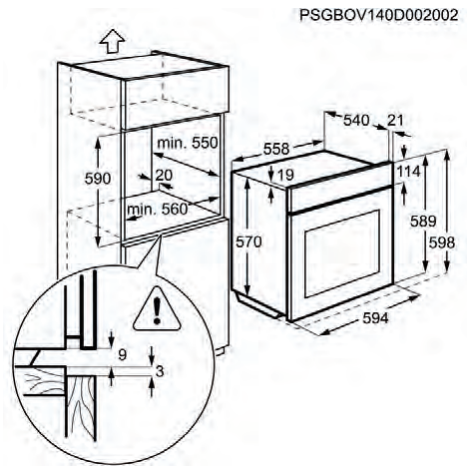

Horno ZOPXE5X1

PVPR (€) 475 | Nuevo

- Limpieza automática al alcance de tu mano – La función de limpieza pirolítica quema fácilmente la suciedad y la grasa
- Olvídate de fregar con la limpieza pirolítica – El horno se mantiene solo gracias a su programa de limpieza pirolítica
- Resultados homogéneos en cualquier nivel – El ventilador adicional ofrece una cocción uniforme en los dos niveles
- El tiempo controlado con la pantalla LED – Ajusta el tiempo y monitoriza tus platos gracias al temporizador LED

- Limpieza: Pirolítica
- Puerta con 4 cristales
- Luces: 1, Posterior
- Medidas (mm):590 x 594 x 560
- Medidas hueco (mm): 593 x 560 x 550

PNC	944 068 132	**EAN**	7332543761708
Familia	Multifunción	**Clase**	Clase A+
Temperaturas	50°C - 250°C	**Panel**	Display LED
Mandos	Fijos	**Capacidad útil (L)**	57

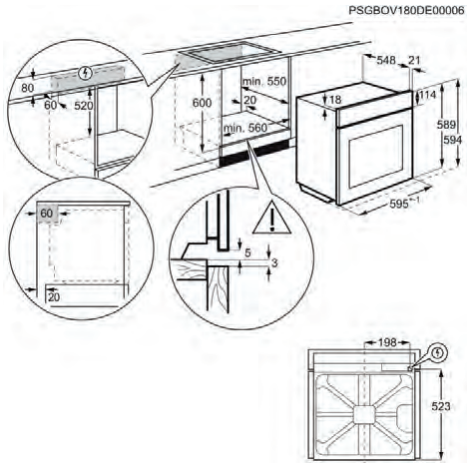

Horno ZOHEA3X1

PVPR (€) 475 | Nuevo

- Resultados más sanos y crujientes – Disfruta de tus fritos con todo el sabor y casi sin aceite
- AirFry, todo crujiente, todo fácil – Junto con la bandeja perforada la función AirFry te permite obtener un dorado uniforme y resultados crujientes
- Función AirFry, olvídate de dar la vuelta a los alimentos – El aire circula de forma uniforme a través de la innovadora bandeja perforada
- Resultados brillantes con Aqua Clean – Añade agua en la base del horno para generar vapor y facilitar su limpieza

- Puerta con 2 cristales
- Luces: 1, Posterior lateral halógena
- Medidas (mm):594 x 594 x 568
- Medidas hueco (mm): 600 x 560 x 550

PNC	949 496 261	**EAN**	7332543758548
Familia	Multifunción	**Clase**	Clase A+
Temperaturas	50°C - 275°C	**Panel**	Display LED
Mandos	Escamoteables	**Capacidad útil (L)**	72

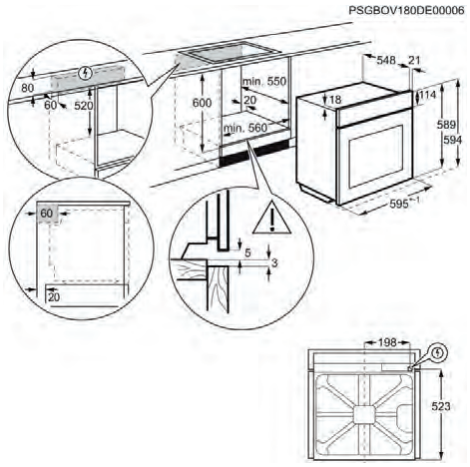

Horno ZOHEX3X1

PVPR (€) 525 | Nuevo | Hero

- Calentamiento rápido, cocción uniforme – Un calentamiento más rápido gracias a su ventilador
- Resultados homogéneos en cualquier nivel – El ventilador adicional ofrece una cocción uniforme en los tres niveles
- Resultados brillantes con Aqua Clean – Añade agua en la base del horno para generar vapor y facilitar su limpieza
- Horno convencional para una cocción uniforme – El sistema de ventilación hace circular el aire de forma que garantiza una cocción uniforme

- Puerta con 2 cristales
- Luces: 1, Posterior lateral halógena
- Medidas (mm):594 x 594 x 568
- Medidas hueco (mm): 600 x 560 x 550

PNC	949 496 258	**EAN**	7332543758319
Familia	Multifunción	**Clase**	Clase A+
Temperaturas	50°C - 275°C	**Panel**	Display LED
Mandos	Escamoteables	**Capacidad útil (L)**	72

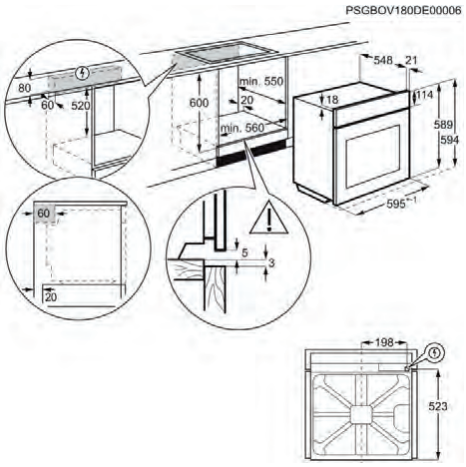

Horno ZOHXX3X1

PVPR (€) 435 | Nuevo

- Calentamiento rápido, cocción uniforme – Un calentamiento más rápido gracias a su ventilador
- Resultados brillantes con Aqua Clean – Añade agua en la base del horno para generar vapor y facilitar su limpieza
- El tiempo controlado con la pantalla LED – Ajusta el tiempo y monitoriza tus platos gracias al temporizador LED
- Cocina platos para toda la familia – Disfruta de más espacio con la bandeja XL, un 25% más grande

- Puerta con 2 cristales
- Luces: 1, Posterior lateral halógena
- Medidas (mm):594 x 594 x 568
- Medidas hueco (mm): 600 x 560 x 550

PNC	949 496 306	**EAN**	7332543757787
Familia	Multifunción	**Clase**	Clase A
Temperaturas	50°C - 275°C	**Panel**	Display LED
Mandos	Fijos	**Capacidad útil (L)**	72

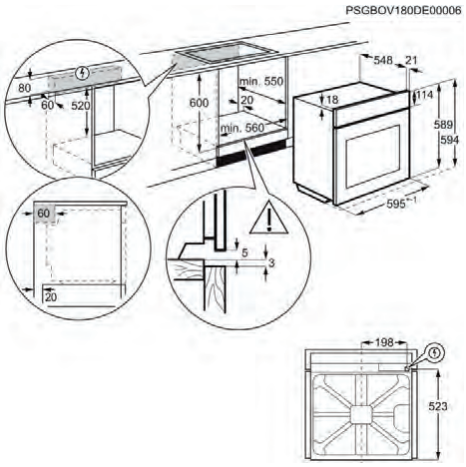

Horno ZOHKF1X1

PVPR (€) 405 | Nuevo

- Cocción uniforme, fácil – Calentamiento rápido y cocción uniforme con el horno convencional
- Resultados brillantes con Aqua Clean – Añade agua en la base del horno para generar vapor y facilitar su limpieza
- Función grill integrada – La función grill es perfecta para resultados excepcionales
- Cocina platos para toda la familia – Disfruta de más espacio con la bandeja XL, un 25% más grande

- Puerta con 2 cristales
- Luces: 1, Posterior lateral halógena
- Medidas (mm):594 x 594 x 568
- Medidas hueco (mm): 600 x 560 x 550

PNC	949 496 249	**EAN**	7332543758302
Familia	Multifunción	**Clase**	Clase A+
Temperaturas	50°C - 275°C	**Panel**	Programador fin de cocción
Mandos	Fijos	**Capacidad útil (L)**	72

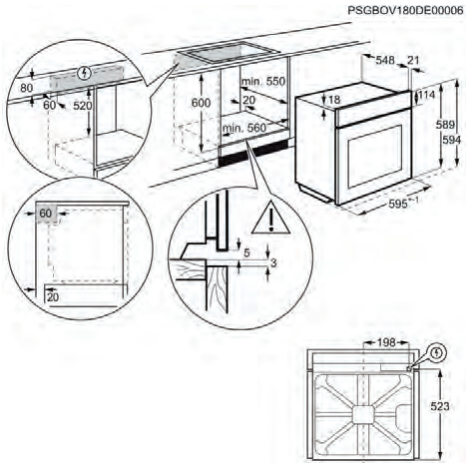

Horno ZOHNF1K1

PVPR (€) 375 | Nuevo

- Cocción uniforme, fácil – Calentamiento rápido y cocción uniforme con el horno convencional
- Horno convencional para una cocción uniforme – El sistema de ventilación hace circular el aire de forma que garantiza una cocción uniforme
- Resultados brillantes con Aqua Clean – Añade agua en la base del horno para generar vapor y facilitar su limpieza
- Función grill integrada – La función grill es perfecta para resultados excepcionales

- Puerta con 2 cristales
- Luces: 1, Posterior lateral halógena
- Medidas (mm):594 x 594 x 568
- Medidas hueco (mm): 600 x 560 x 550

PNC	949 496 304	**EAN**	7332543757763
Familia	Multifunción	**Clase**	Clase A+
Temperaturas	50°C - 275°C	**Panel**	Programador fin de cocción
Mandos	Fijos	**Capacidad útil (L)**	72

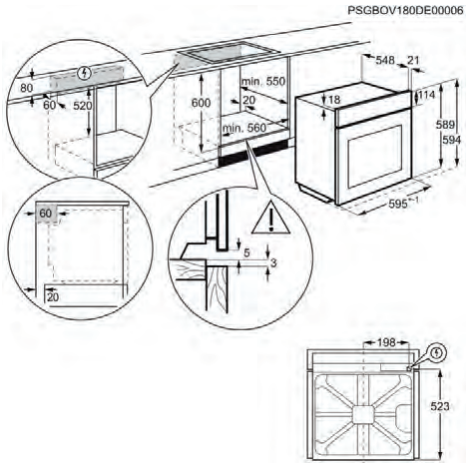

Horno ZOHNF1W1

PVPR (€) 375 | Nuevo

- Cocción uniforme, fácil – Calentamiento rápido y cocción uniforme con el horno convencional
- Horno convencional para una cocción uniforme – El sistema de ventilación hace circular el aire de forma que garantiza una cocción uniforme
- Resultados brillantes con Aqua Clean – Añade agua en la base del horno para generar vapor y facilitar su limpieza
- Función grill integrada – La función grill es perfecta para resultados excepcionales

- Puerta con 2 cristales
- Luces: 1, Posterior lateral halógena
- Medidas (mm):594 x 594 x 568
- Medidas hueco (mm): 600 x 560 x 550

PNC	949 496 305	**EAN**	7332543757770
Familia	Multifunción	**Clase**	Clase A+
Temperaturas	50°C - 275°C	**Panel**	Programador fin de cocción
Mandos	Fijos	**Capacidad útil (L)**	72

Hornos Multifunción
ZOHKE2X1

PVPR (€) 380 | Nuevo

- **Calentamiento rápido, cocción uniforme** – Un calentamiento más rápido gracias a su ventilador
- **Resultados homogéneos en cualquier nivel** – El ventilador adicional ofrece una cocción uniforme en los dos niveles
- **Horno convencional para una cocción uniforme** – El sistema de ventilación hace circular el aire de forma que garantiza una cocción uniforme
- **El tiempo controlado con la pantalla LED** – Ajusta el tiempo y monitoriza tus platos gracias al temporizador LED

- Puerta con 2 cristales
- Luces: 1, Posterior
- Medidas (mm):590 x 594 x 560
- Medidas hueco (mm): 593 x 560 x 550

PNC	944 068 088	**EAN**	7332543761609
Familia	Multifunción	**Clase**	Clase A
Temperaturas	50°C - 250°C	**Panel**	Display LED
Mandos	Escamoteables	**Capacidad útil (L)**	57
Potencia máxima (W)	2500	**Máx. Potencia grill (W)**	2450
Color	Inox antihuellas	**Funciones de cocción**	Calor inferior, Horneado convencional, Descongelar, Grill rápido, Gratinar, Luz interior, Turbo + Horneado sin extraer la humedad, Turbo, Grill Turbo

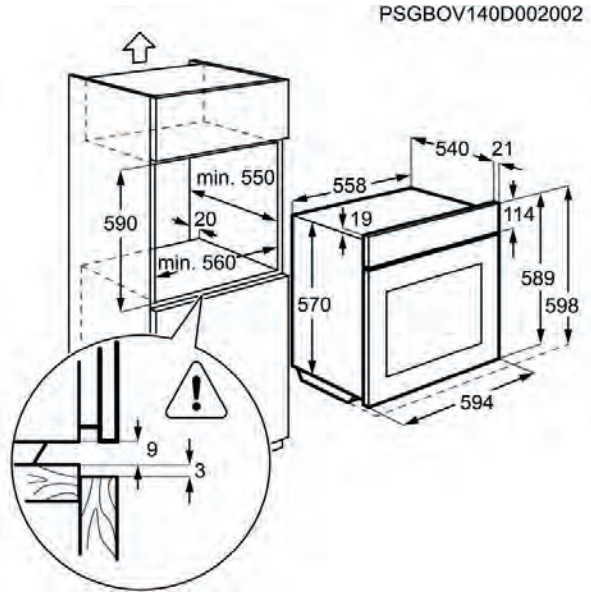

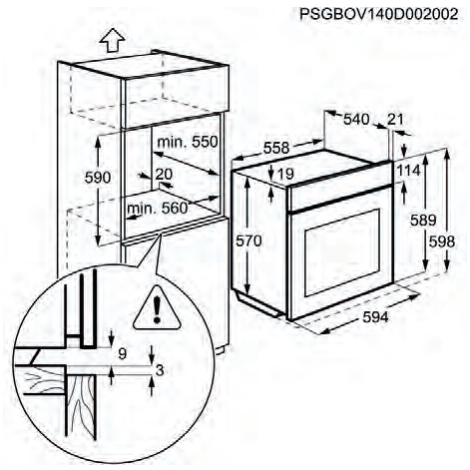

Horno ZOHNC2X1

PVPR (€) 345 | Nuevo

- Cocción uniforme, fácil – Calentamiento rápido y cocción uniforme con el horno convencional
- Horno convencional para una cocción uniforme – El sistema de ventilación hace circular el aire de forma que garantiza una cocción uniforme
- El tiempo controlado con la pantalla LED – Ajusta el tiempo y monitoriza tus platos gracias al temporizador LED
- Función grill integrada – La función grill es perfecta para resultados excepcionales

- Carril telescópico en 1 nivel
- Puerta con 2 cristales
- Luces: 1, Posterior
- Medidas (mm):590 x 594 x 560
- Medidas hueco (mm): 593 x 560 x 550

PNC	944 068 133	**EAN**	7332543761715
Familia	Multifunción	**Clase**	Clase A
Temperaturas	50°C - 250°C	**Panel**	Display LED
Mandos	Fijos	**Capacidad útil (L)**	57

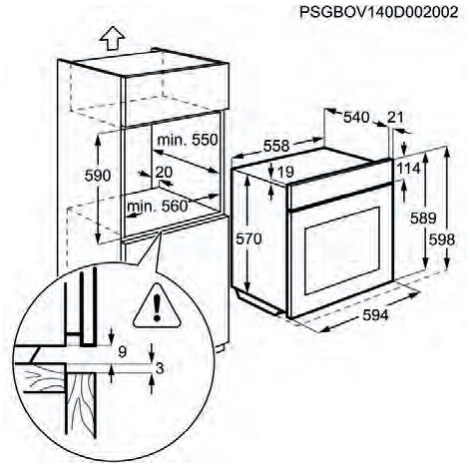

Horno ZOHNC0X1

PVPR (€) 280 | Nuevo

- Cocción uniforme, fácil – Calentamiento rápido y cocción uniforme con el horno convencional
- Horno convencional para una cocción uniforme – El sistema de ventilación hace circular el aire de forma que garantiza una cocción uniforme
- Función grill integrada – La función grill es perfecta para resultados excepcionales
- Puerta desmontable para una limpieza más fácil – Desmonta la puerta del horno y sus cristales sin necesidad de utilizar herramientas

- Puerta con 2 cristales
- Luces: 1, Posterior
- Medidas (mm):590 x 594 x 560
- Medidas hueco (mm): 600 x 560 x 550

PNC	944 068 082	**EAN**	7332543761326
Familia	Multifunción	**Clase**	Clase A
Temperaturas	50°C - 250°C	**Panel**	No lleva
Mandos	Fijos	**Capacidad útil (L)**	53

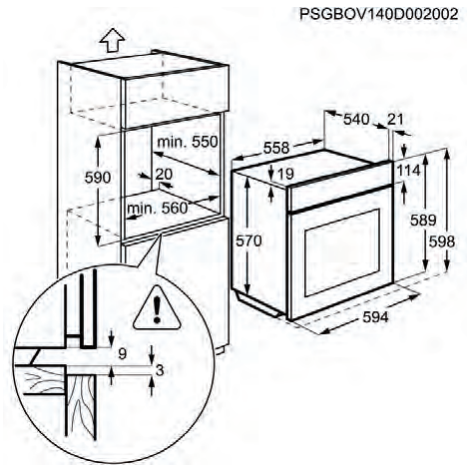

Horno ZOHNB0X1

PVPR (€) 265 | Nuevo

- Simplifica la cocción – Horneados excepcionales de forma sencilla
- Calor superior e inferior para hornear y asar – El calor superior e inferior en nuestro horno es ideal para tus horneados
- Función grill integrada – La función grill es perfecta para resultados excepcionales
- Puerta desmontable para una limpieza más fácil – Desmonta la puerta del horno y sus cristales sin necesidad de utilizar herramientas

- Puerta con 2 cristales
- Luces: 1, Posterior
- Medidas (mm):590 x 594 x 560
- Medidas hueco (mm): 600 x 560 x 550

PNC	944 068 081	**EAN**	7332543761319
Familia	Multifunción	**Clase**	Clase A
Temperaturas	50°C - 250°C	**Panel**	No lleva
Mandos	Fijos	**Capacidad útil (L)**	56

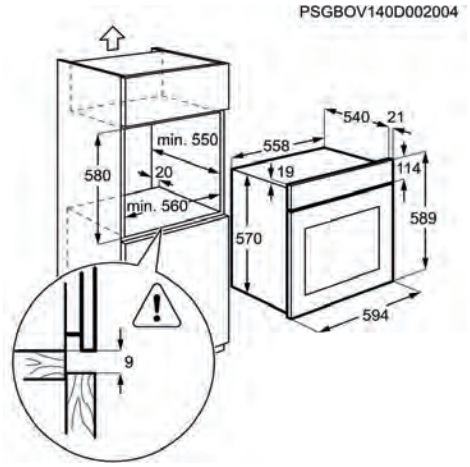

Horno ZOHNB0W1

PVPR (€) 265 | Nuevo

- Simplifica la cocción – Horneados excepcionales de forma sencilla
- Calor superior e inferior para hornear y asar – El calor superior e inferior en nuestro horno es ideal para tus horneados
- Función grill integrada – La función grill es perfecta para resultados excepcionales
- Puerta desmontable para una limpieza más fácil – Desmonta la puerta del horno y sus cristales sin necesidad de utilizar herramientas

- Puerta con 2 cristales
- Luces: 1, Posterior
- Medidas (mm):590 x 594 x 560
- Medidas hueco (mm): 600 x 560 x 550

PNC	944 068 130	**EAN**	7332543761630
Familia	Multifunción	**Clase**	Clase A
Temperaturas	50°C - 250°C	**Panel**	No lleva
Mandos	Fijos	**Capacidad útil (L)**	56

Hornos Compactos y Microondas Compactos
ZVEKM6X2

PVPR (€) 900 | Nuevo

- **Horno microondas para resultados más rápidos** – Obtén resultados más rápidos con nuestro horno microondas
- **Microondas y grill juntos, con función FastCooking** – Combina lo mejor del grill y la practicidad del microondas
- **Cocina de forma más rápida** – Reduce el tiempo de calentamiento en un 40%
- **Elige la temperatura por ti** – Selecciona la función que quieras y el horno elige la temperatura ideal
- **Horno convencional para una cocción uniforme** – El sistema de ventilación hace circular el aire de forma que garantiza una cocción uniforme
- **Función grill integrada** – La función grill es perfecta para resultados excepcionales

- Puerta con 3 cristales
- Luces: 1, Cenital halógena
- Medidas (mm):455 x 595 x 567
- Medidas hueco (mm): 450 x 560 x 550

PNC	944 066 764	**EAN**	7332543719884
Familia	Multifunción	**Clase**	.
Temperaturas	30°C - 230°C	**Panel**	Display LED
Mandos	Escamoteables	**Capacidad útil (L)**	43
Potencia máxima (W)		**Máx. Potencia grill (W)**	1900
Color	Inox antihuellas	**Funciones de cocción**	Calor inferior, Cocción convencional / tradicional, Descongelar, Grill rápido, Gratinar, Luz interior, Función microondas, Función Pizza, Turbo, Grill Turbo

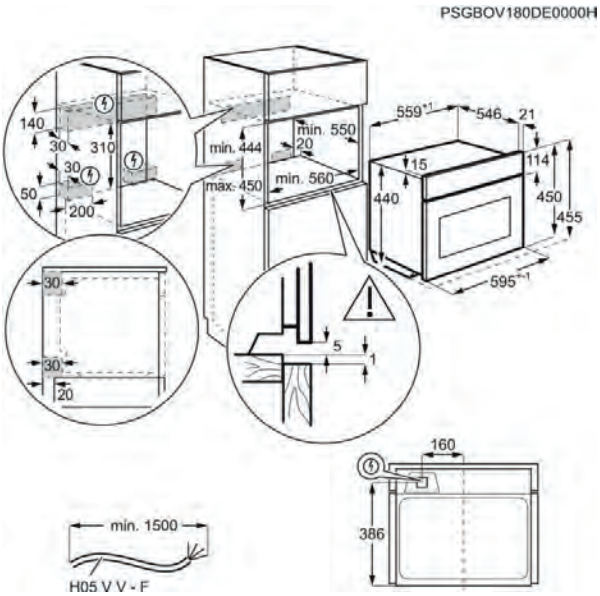

Horno compacto ZOK37901XU

PVPR (€) 560

- Flexibilidad y comodidad de tamaño compacto – Un horno compacto ideal para preparar un menú ligero en muy poco tiempo
- Con el sistema «Multiplus» podrás aprovechar al máximo las características de tu horno multifunción – Horno «Multiplus» con anillo térmico y distribución homogénea del calor
- Una forma más cómoda y rápida para dorar y gratinar – Grill - para dorar y gratinar más rápido
- Cocina sin estar pendiente del reloj – Función de temporizador: para asegurarte fácilmente de que los alimentos están listos a tiempo

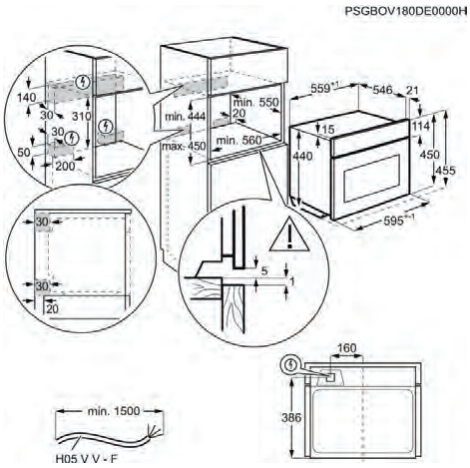

- Puerta con 3 cristales
- Rejillas Easy Entry
- Luces: 1, Cenital halógena
- Medidas (mm):455 x 595 x 567
- Medidas hueco (mm): 450 x 560 x 550

PNC	944 066 560	**EAN**	7332543582990
Familia	Multifunción	**Clase**	Clase A
Temperaturas	30°C - 300°C	**Panel**	Display LED
Mandos	Fijos	**Capacidad útil (L)**	43

Microondas ZVEEW5X1

PVPR (€) 680 | Nuevo

- Vuelve a calentar tus platos de manera uniforme – El horno microondas te permite calentar porciones más grandes
- Plato giratorio extra grande, calentamiento uniforme – Este horno microondas tiene un plato giratorio XL para calentar tus alimentos de forma rápida y homogénea
- Descongelar, recalentar y fundir sin esfuerzo – Con nuestro microondas y sus funciones todo es más fácil
- Microondas extra grande para platos extra grandes – Calienta más cantidad y al mismo tiempo con el modelo con capacidad XL

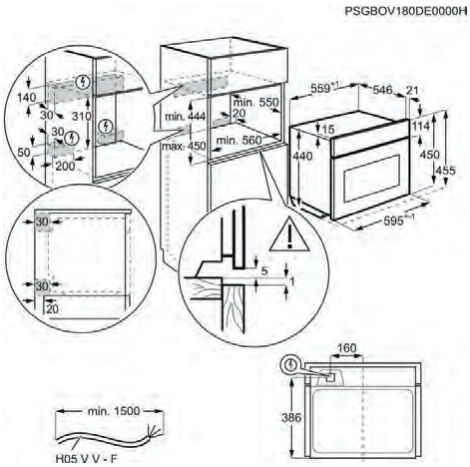

- Puerta con 3 cristales
- Luces: 1, Cenital halógena
- Medidas (mm):455 x 595 x 567
- Medidas hueco (mm): 450 x 560 x 550

PNC	944 066 759	**EAN**	7332543720071
Familia	Multifunción	**Clase**	.
Temperaturas	30°C - 230°C	**Panel**	Display LED
Mandos	Fijos	**Capacidad útil (L)**	42

Tabla Comparativa Hornos de Vapor y Pirolíticos

	Zanussi Horno ZOPXD6X2	Zanussi Horno ZOPKX6X2	Zanussi Horno ZOPXE5X2	Zanussi Horno ZOPXE5X1
PNC	949 499 633	949 498 156	944 068 147	944 068 132
EAN	7332543757800	7332543757794	7332543774074	7332543761708
Familia	SteamBake	Multifunción	Multifunción	Multifunción
Clase	Clase A+	Clase A+	Clase A+	Clase A+
Temperaturas	30°C - 300°C	30°C - 300°C	50°C - 250°C	50°C - 250°C
Panel	Display LED	Display LED	Display LED	Display LED
Mandos	Escamoteables	Escamoteables	Escamoteables	Fijos
Capacidad útil (L)	72	72	57	57
Potencia máxima (W)	3490	3490	2515	2515
Máx. Potencia grill (W)	2300	2300	2450	2450
Color	Inox antihuellas	Inox antihuellas	Inox antihuellas	Inox antihuellas
Funciones de cocción	Calor inferior, Cocción convencional / tradicional, Descongelar, Grill rápido, Calentamiento rápido, Turbo + Horneado sin extraer la humedad, Función Pizza, Limpieza pirolítica, Turbo, Turbo Plus, Grill Turbo	Cocción convencional / tradicional, Descongelar, Grill rápido, Mantener caliente, Carnes, Turbo + Horneado sin extraer la humedad, Función Pizza, Limpieza pirolítica, Turbo, Grill Turbo	Calor inferior, Cocción convencional / tradicional, Descongelar, Grill rápido, Gratinar, Turbo + Horneado sin extraer la humedad, Función Pizza, Limpieza pirolítica, Turbo, Grill Turbo	Calor inferior, Cocción convencional / tradicional, Descongelar, Grill rápido, Gratinar, Turbo + Horneado sin extraer la humedad, Función Pizza, Turbo, Grill Turbo
Tipo	Horno multifunción	Horno multifunción	Horno multifunción	Horno multifunción
Índice de eficiencia energética	81.2	81.2	81	81
Consumo energético en modo estándar (kWh/ciclo)	0.93	0.93	0.87	0.87
Consumo energético en circulación forzada (kWh/ciclo)	0.69	0.69	0.64	0.64
Tipo de cavidad	Grande	Grande	Media	Media
Número de cavidades	1	1	1	1
Fuente de energía	Eléctrico	Eléctrico	Eléctrico	Eléctrico
Conectividad	Sin conectividad	Sin conectividad	Sin conectividad	Sin conectividad
VarioGuide	No	No	No	No
Recetas cocción al vacío	No	No	No	No
Recetas estándar preprogramadas	No	No	No	No
Memorización de programas	No	No	No	No
Nivel de ruido dB(A)	45	45	52	52
Limpieza	Pirolítica	Pirolítica	Pirolítica	Pirolítica
Alto (mm)	594	594	590	590
Ancho (mm)	594	594	594	594
Fondo (mm)	568	568	560	560
Accesorios incluidos	1 Carril TR1LV	1 Carril TR1LV		
Alto hueco (mm)	600	600	593	593
Ancho hueco (mm)	560	560	560	560
Fondo hueco (mm)	550	550	550	550
Voltaje (V):	220-240	220-240	230	230
Frecuencia (Hz)	50 / 60	50 / 60	50	50

Tabla comparativa Hornos Aquaclean

	Zanussi Horno ZOHEA3X1	Zanussi Horno ZOHEX3X1	Zanussi Horno ZOHXX3X1	Zanussi Horno ZOHKF1X1
PNC	949 496 261	949 496 258	949 496 306	949 496 249
EAN	7332543758548	7332543758319	7332543757787	7332543758302
Familia	Multifunción	Multifunción	Multifunción	Multifunción
Clase	Clase A+	Clase A+	Clase A	Clase A+
Temperaturas	50°C - 275°C	50°C - 275°C	50°C - 275°C	50°C - 275°C
Panel	Display LED	Display LED	Display LED	Programador fin de cocción
Mandos	Escamoteables	Escamoteables	Fijos	Fijos
Capacidad útil (L)	72	72	72	72
Potencia máxima (W)	2780	2780	2790	2780
Máx. Potencia grill (W)	2700	2700	2700	2700
Color	Inox antihuellas	Inox antihuellas	Inox antihuellas	Inox antihuellas
Funciones de cocción	Turbo, Grill rápido, Luz interior, Turbo + Horneado sin extraer la humedad, Función Pizza, Turbo, Grill Turbo, AirFry, Calor inferior, Cocción convencional / tradicional	Calor inferior, Cocción convencional / tradicional, Descongelar, Grill rápido, Luz interior, Turbo + Horneado sin extraer la humedad, Función Pizza, Turbo, Grill Turbo	Calor inferior, Cocción convencional / tradicional, Grill rápido, Gratinar, Luz interior, Turbo + Horneado sin extraer la humedad, Función Pizza, Turbo	Cocción convencional / tradicional, Descongelar, Turbo, Luz interior, Turbo + Horneado sin extraer la humedad, Función Pizza, Grill Turbo, Calor inferior
Tipo	Horno multifunción	Horno multifunción	Horno multifunción	Horno multifunción
Índice de eficiencia energética	81.2	81.2	95.3	81.2
Consumo energético en modo estándar (kWh/ciclo)	0.93	0.93	0.93	0.93
Consumo energético en circulación forzada (kWh/ciclo)	0.69	0.69	0.81	0.69
Tipo de cavidad	Grande	Grande	Grande	Grande
Número de cavidades	1	1	1	1
Fuente de energía	Eléctrico	Eléctrico	Eléctrico	Eléctrico
Conectividad	Sin conectividad	Sin conectividad	Sin conectividad	Sin conectividad
VarioGuide	No	No	No	No
Recetas cocción al vacío	No	No	No	No
Recetas estándar preprogramadas	No	No	No	No
Memorización de programas	No	No	No	No
Nivel de ruido dB(A)	43	43	53	43
Limpieza	AquaClean	AquaClean	AquaClean	AquaClean
Alto (mm)	594	594	594	594
Ancho (mm)	594	594	594	594
Fondo (mm)	568	568	568	568
Alto hueco (mm)	600	600	600	600
Ancho hueco (mm)	560	560	560	560
Fondo hueco (mm)	550	550	550	550
Voltaje (V):	230	220-240	220-240	220-240
Frecuencia (Hz)	50	50 / 60	50 / 60	50 / 60

Tabla comparativa Hornos Aquaclean

	Zanussi Horno ZOHNF1K1	Zanussi Horno ZOHNF1W1
PNC	949 496 304	949 496 305
EAN	7332543757763	7332543757770
Familia	Multifunción	Multifunción
Clase	Clase A+	Clase A+
Temperaturas	50°C - 275°C	50°C - 275°C
Panel	Programador fin de cocción	Programador fin de cocción
Mandos	Fijos	Fijos
Capacidad útil (L)	72	72
Potencia máxima (W)	2780	2780
Máx. Potencia grill (W)	2700	2700
Color	Negro	Blanco
Funciones de cocción	Cocción convencional / tradicional, Descongelar, Turbo, Luz interior, Turbo + Horneado sin extraer la humedad, Función Pizza, Grill Turbo, Calor inferior	Cocción convencional / tradicional, Descongelar, Turbo, Luz interior, Turbo + Horneado sin extraer la humedad, Función Pizza, Grill Turbo, Calor inferior
Tipo	Horno multifunción	Horno multifunción
Índice de eficiencia energética	81.2	81.2
Consumo energético en modo estándar (kWh/ciclo)	0.93	0.93
Consumo energético en circulación forzada (kWh/ciclo)	0.69	0.69
Tipo de cavidad	Grande	Grande
Número de cavidades	1	1
Fuente de energía	Eléctrico	Eléctrico
Conectividad	Sin conectividad	Sin conectividad
VarioGuide	No	No
Recetas cocción al vacío	No	No
Recetas estándar preprogramadas	No	No
Memorización de programas	No	No
Nivel de ruido dB(A)	43	43
Limpieza	AquaClean	AquaClean
Alto (mm)	594	594
Ancho (mm)	594	594
Fondo (mm)	568	568
Alto hueco (mm)	600	600
Ancho hueco (mm)	560	560
Fondo hueco (mm)	550	550
Voltaje (V):	220-240	220-240
Frecuencia (Hz)	50 / 60	50 / 60

Tabla comparativa Hornos Multifunción

	Zanussi Horno ZOHKE2X1	Zanussi Horno ZOHNC2X1	Zanussi Horno ZOHNC0X1
PNC	944 068 088	944 068 133	944 068 082
EAN	7332543761609	7332543761715	7332543761326
Familia	Multifunción	Multifunción	Multifunción
Clase	Clase A	Clase A	Clase A
Temperaturas	50°C - 250°C	50°C - 250°C	50°C - 250°C
Panel	Display LED	Display LED	No lleva
Mandos	Escamoteables	Fijos	Fijos
Capacidad útil (L)	57	57	53
Potencia máxima (W)	2500	1875	1875
Máx. Potencia grill (W)	2450	1650	1650
Color	Inox antihuellas	Inox antihuellas	Inox antihuellas
Funciones de cocción	Calor inferior, Horneado convencional, Descongelar, Grill rápido, Gratinar, Luz interior, Turbo + Horneado sin extraer la humedad, Turbo, Grill Turbo	Luz interior, Turbo + Horneado sin extraer la humedad, Cocción convencional / tradicional, Turbo, Gratinar	Luz interior, Turbo + Horneado sin extraer la humedad, Cocción convencional / tradicional, Turbo, Gratinar
Tipo	Horno multifunción	Horno multifunción	Horno multifunción
Índice de eficiencia energética	94.9	94.9	94.8
Consumo energético en modo estándar (kWh/ciclo)	0.83	0.83	0.83
Consumo energético en circulación forzada (kWh/ciclo)	0.75	0.75	0.73
Tipo de cavidad	Media	Media	Media
Número de cavidades	1	1	1
Fuente de energía	Eléctrico	Eléctrico	Eléctrico
Conectividad	Sin conectividad	Sin conectividad	Sin conectividad
VarioGuide	No	No	
Recetas cocción al vacío	No	No	
Recetas estándar preprogramadas	No	No	
Memorización de programas	No	No	
Nivel de ruido dB(A)	47	47	47
Limpieza	Esmalte de fácil limpieza	Esmalte de fácil limpieza	Esmalte de fácil limpieza
Alto (mm)	590	590	590
Ancho (mm)	594	594	594
Fondo (mm)	560	560	560
Accesorios incluidos		1 Carril TR1L	
Alto hueco (mm)	593	593	600
Ancho hueco (mm)	560	560	560
Fondo hueco (mm)	550	550	550
Voltaje (V):	220-240	230	220-240
Frecuencia (Hz)	50	50	50-60

Tabla Comparativa Horno Convencional

	Zanussi Horno ZOHNB0X1	Zanussi Horno ZOHNB0W1
PNC	944 068 081	944 068 130
EAN	7332543761319	7332543761630
Familia	Multifunción	Multifunción
Clase	Clase A	Clase A
Temperaturas	50°C - 250°C	50°C - 250°C
Panel	No lleva	No lleva
Mandos	Fijos	Fijos
Capacidad útil (L)	56	56
Potencia máxima (W)	2450	2450
Máx. Potencia grill (W)	2450	2450
Color	Inox antihuellas	Blanco
Funciones de cocción	Calor inferior, Horneado convencional, Cocción convencional / tradicional, Grill rápido, Gratinar	Calor inferior, Horneado convencional, Cocción convencional / tradicional, Grill rápido, Gratinar
Tipo	Horno multifunción	Horno multifunción
Índice de eficiencia energética	94.9	94.9
Consumo energético en modo estándar (kWh/ciclo)	0.75	0.75
Tipo de cavidad	Media	Media
Número de cavidades	1	1
Fuente de energía	Eléctrico	Eléctrico
Conectividad	Sin conectividad	Sin conectividad
Nivel de ruido dB(A)		47
Limpieza	Esmalte de fácil limpieza	Esmalte de fácil limpieza
Alto (mm)	590	590
Ancho (mm)	594	594
Fondo (mm)	560	560
Alto hueco (mm)	600	600
Ancho hueco (mm)	560	560
Fondo hueco (mm)	550	550
Voltaje (V):	230	230
Frecuencia (Hz)	50	50

Tabla Comparativa Hornos compactos y Microondas Compactos

	Zanussi Horno compacto ZVEKM6X2	Zanussi Horno compacto ZOK37901XU	Zanussi Microondas ZVEEW5X1
PNC	944 066 764	944 066 560	944 066 759
EAN	7332543719884	7332543582990	7332543720071
Familia	Multifunción	Multifunción	Multifunción
Clase	.	Clase A	.
Temperaturas	30°C - 230°C	30°C - 300°C	30°C - 230°C
Panel	Display LED	Display LED	Display LED
Mandos	Escamoteables	Fijos	Fijos
Capacidad útil (L)	43	43	42
Potencia máxima (W)		3000	
Máx. Potencia grill (W)	1900	1900	1200
Color	Inox antihuellas	Inox antihuellas	Inox antihuellas
Funciones de cocción	Calor inferior, Cocción convencional / tradicional, Descongelar, Grill rápido, Gratinar, Luz interior, Función microondas, Función Pizza, Turbo, Grill Turbo	Calor inferior, Cocción convencional / tradicional, Descongelar, Grill rápido, Gratinar, Luz interior, Función Pizza, Turbo, Grill Turbo, Mantener caliente	Grill + Microondas, Gratinar, Función microondas
Tipo	Horno multifunción	Horno multifunción	Horno multifunción
Índice de eficiencia energética		80.8	
Consumo energético en modo estándar (kWh/ciclo)		0.89	
Consumo energético en circulación forzada (kWh/ciclo)		0.59	
Tipo de cavidad	Media	Media	Media
Número de cavidades	1	1	1
Fuente de energía	Eléctrico	Eléctrico	Eléctrico
Conectividad	Sin conectividad	Sin conectividad	Sin conectividad
Cámara de visión remota	No	No	No
VarioGuide	No	No	No
Recetas cocción al vacío	No	No	No
Recetas estándar preprogramadas	No	No	No
Memorización de programas	No	No	No
Nivel de ruido dB(A)	53	48	52
Limpieza	Esmalte de fácil limpieza	Esmalte de fácil limpieza	Esmalte de fácil limpieza
Alto (mm)	455	455	455
Ancho (mm)	595	595	595
Fondo (mm)	567	567	567
Accesorios incluidos			Kit de cocción al grill, Plato giratorio pequeño
Alto hueco (mm)	450	450	450
Ancho hueco (mm)	560	560	560
Fondo hueco (mm)	550	550	550
Voltaje (V):	220-240	220-240	220 / 240
Frecuencia (Hz)	50	50	50